Монтаж взрывозащищенного электрооборудования ДКС, на универсальную усиленную раму в защитном кожухе, высота 1500 мм
-постов управления;
-клеммных коробок.

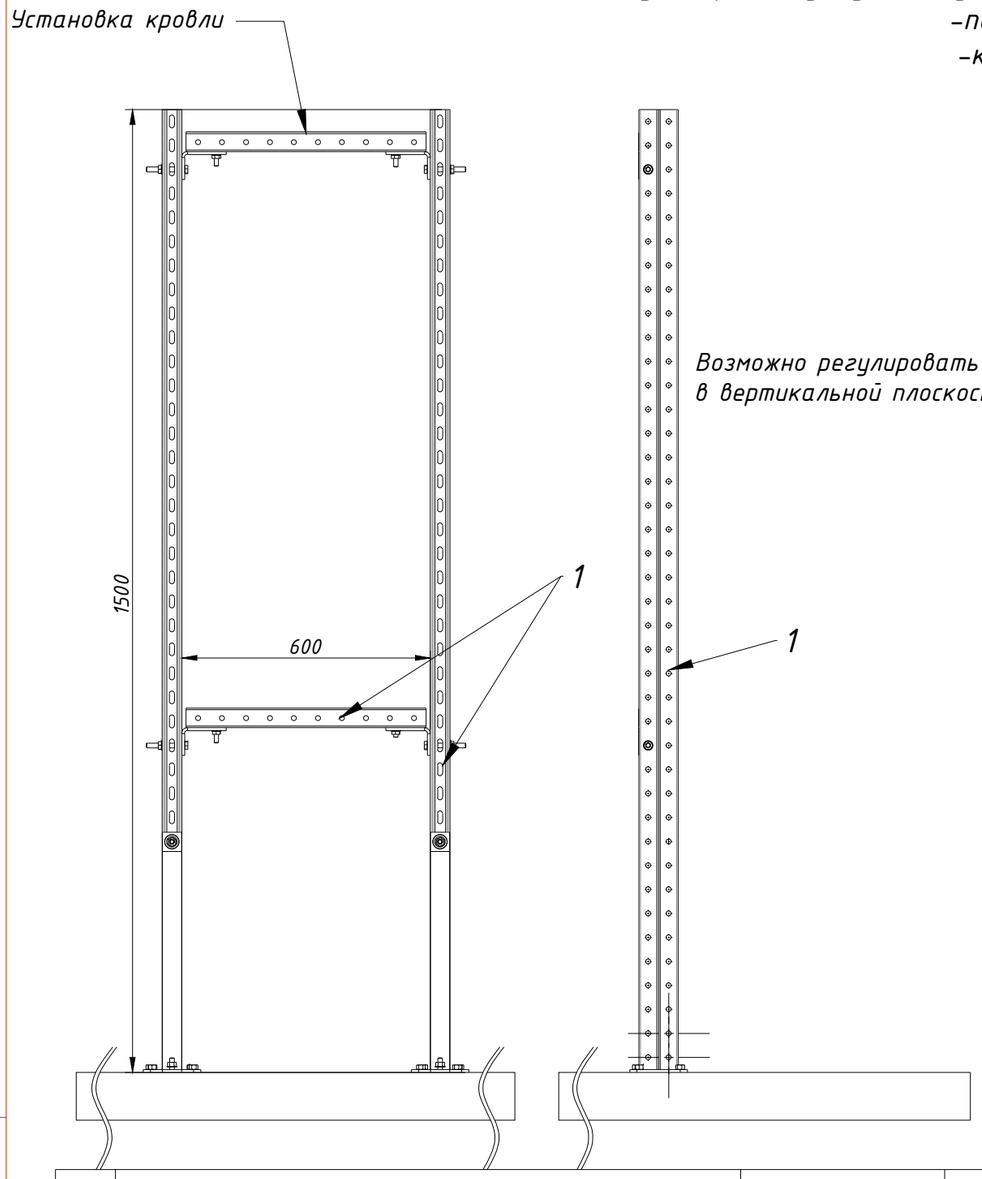

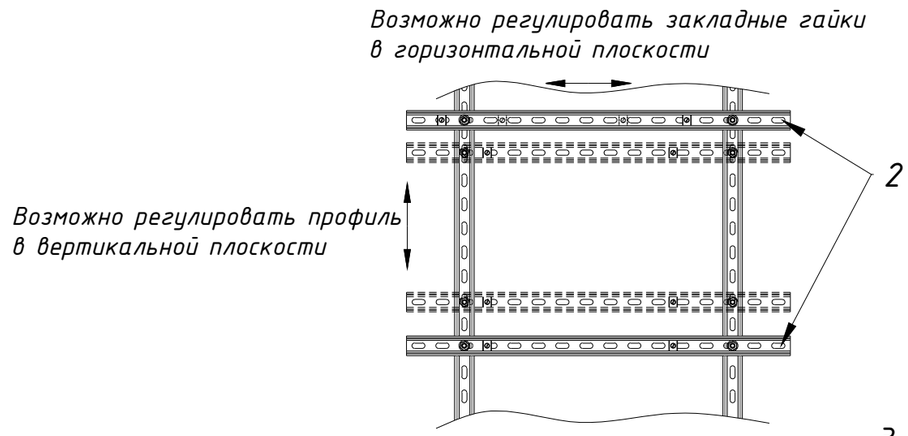

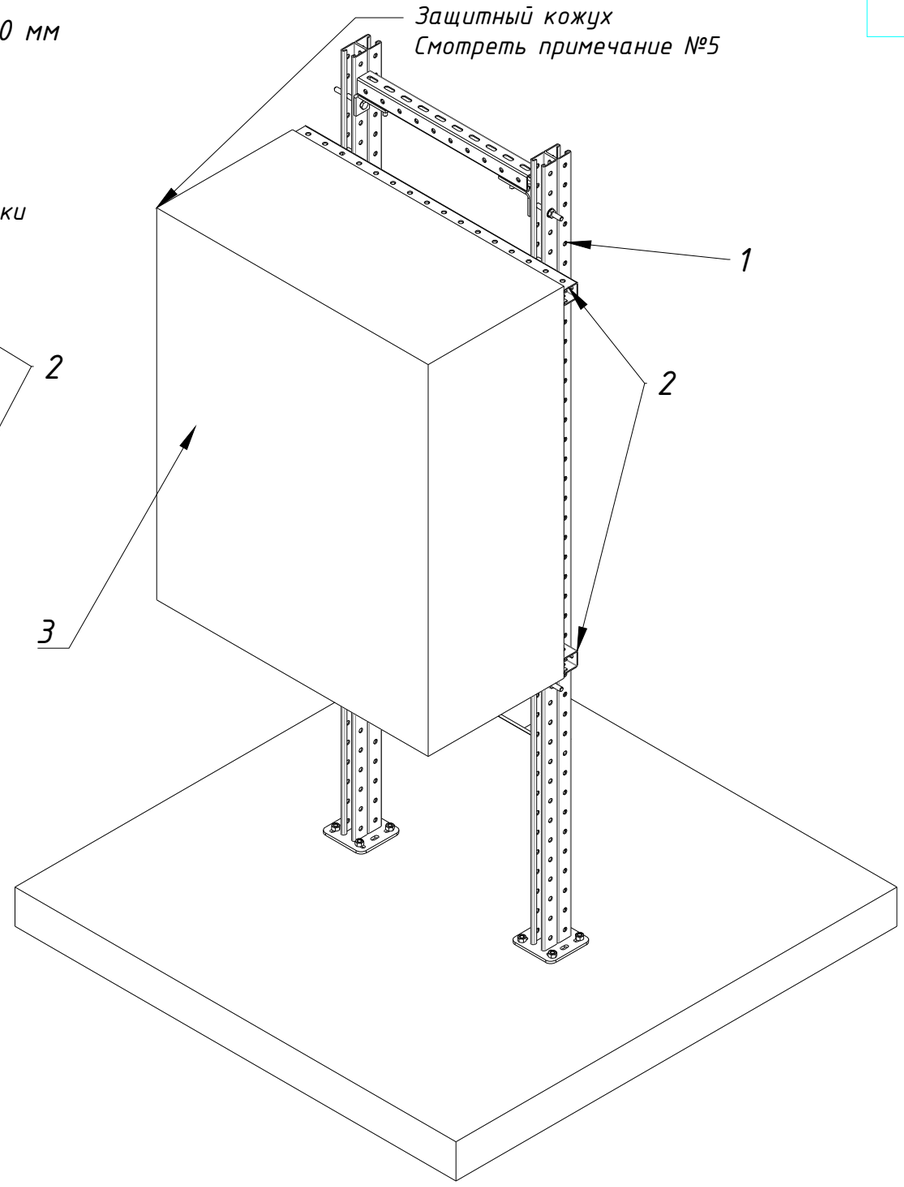

Поз.	Наименование	Код	Кол.	Примечание
1	Рама монтажная, горячеоцинкованная , высота 1500 мм, ширина 600мм	Ex-fr1206UHDZ	1	
2	Усиленный комплект монтажных профилей для крепления коробок или постов управления во взрывозащищенном исполнении, горячеоцинкованный, длина 800 мм	Ex-pr08UHDZ	1	
3	Установочное оборудование	-	1	

1. Рама монтажная Ex-fr1206UHDZ позволяет регулировать расположение взрывозащищенного электрооборудования по высоте.
2. Взрывозащищённое электрооборудование крепится к монтажным профилям Ex-pr08UHDZ с помощью закладных деталей, входят в комплект деталей
3. Соосность отверстий взрывозащищенного электрооборудования при монтаже к профилю Ex-pr08UHDZ, выполняется регулировкой:
- по вертикали рамы монтажной Ex-fr1206UHDZ
- по горизонтали с помощью закладных деталей в комплекте профилей Ex-pr08UHDZ
4. Решение для открытой установки и монтажа взрывовозащищенного электрообрудования ДКС, горячее цинкование (масса цинкового покрытия 1000-1200 г/м2);
5. Разраработка защитных кожухов и кровли отдельно по запросу в зависимости от габаритов применяемого элеуктрообрудования
6. Допускается установка оборудования с габаритами :400x600x600, 400x800x600, 400x800x800

Изм.	Кол.уч.	Лист	N°док.	Подпись	Дата

Разраб.	Кузнецов		
Пров.	Чередниченко		
Н.контр.			
Утв.	Дядичко		

Монтаж взрывозащищенного электрооборудования ДКС, на универсальную усиленную раму в защитном кожухе, высота 1500 мм

Стадия	Лист	Листов
Р		

DKC

Формат А3

Взам. инв. N°

Подпись и дата

Инв. N° подл.